选型样本

Dodge® DGF齿式联轴器

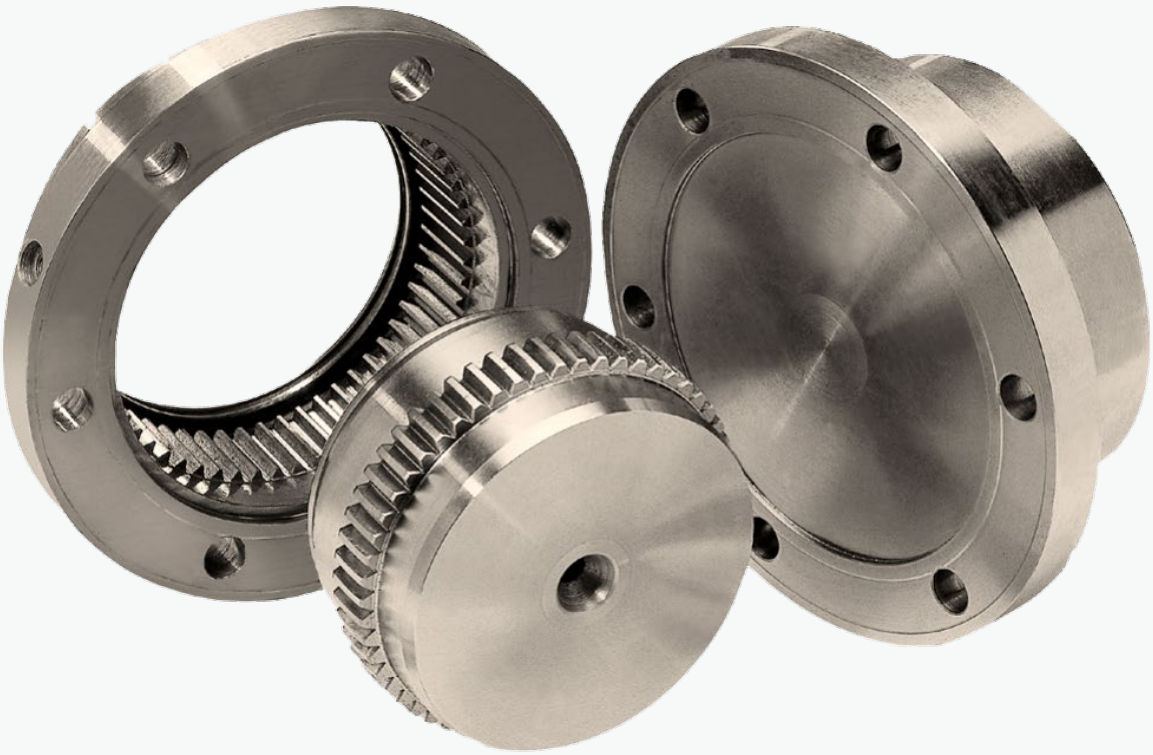

目录

道齐® 联轴器家族 04

联轴器对照表 05

选型步骤 06

选型材料 07

Dodge® DGF 齿式联轴器 12

特性 / 优势 13

产品说明 / 选型方法 / 命名规则 15

选型 / 尺寸 16

道齐® 联轴器家族

具有独特的设计减少振动、改善轴不对中和有效消除工作中的意外停机。

道齐®拥有超过 100 年的联轴器制造历史，不断创新研发的产品不仅性能优异且减少客户投入成本，因而享誉业界。我们的联轴器产品线可提供弹性联轴器，金属联轴器以及机械软起动联轴器等解决方案，即使在恶劣环境中的性能表现依然值得信赖。

可提供的联轴器种类：

弹性联轴器
- 抗振减震能力强
- 不对中适应性好
- 性价比高
- 免维护

金属联轴器
- 尺寸紧凑扭力集中
- 高速承载
- 良好的平衡性

挤压

- Starflex 爪式联轴器

- Poly-Disc 盘式联轴器

剪切

- Raptor 猛禽剖分式轮胎联轴器

- Para-Flex 轮胎联轴器

- D-Flex 套筒式联轴器

含润滑

- Grid-Lign 蛇簧联轴器

- DGF 齿式联轴器

- Chain 链条式联轴器

不含润滑

- Rigid 刚性联轴器

- DM 刚性联轴器

联轴器对照表

		弹性联轴器				金属联轴器			
		Starflex 爪式联轴器	D-Flex 套筒式联轴器	Raptor 猛禽剖分式轮胎联轴器	Para-Flex 轮胎联轴器	Grid-Lign 蛇簧联轴器	DGF 齿式联轴器	Rigid 刚性联轴器	DM 刚性联轴器
扭矩（牛米）	1000 K								
	100 k								
	10 k								
	1 k								
	100								
	0								
不对中度									
角度（度）		1°	1°	4°	4°	0.5°	1.5°	0°	0°
平行度（毫米）		3.81	4.57	+/- 3.96	3.18	0.31	0	0	0
轴向（毫米）		0	+/- 3.18	6.35	+/- 3.96	9.53	0	0	0
温度（摄氏度）		-51.1° 到 232.2°	-53.9° 到 135°	-42.8° 到 104.4°	-42.8° 到 98.8°	-37.2° 到 121.1°	-28.8° 到 121.1°	-34.4° 到 107.2°	-
最高转速（RPM）		31,000	9,200	6,600	4,500	6,000	6,000	5,300	6,000
润滑		无	无	无	无	需要	需要	无	无
最大孔径（毫米）									
孔		66.68	127	228.6	279.4	555	285.75	177.8	381
锥套锁紧		-	-	177.8	203.2	-	-	-	-
QD 锥套锁紧		-	100.01	177.8	-	-	-	-	-
弹性体所用材料		腈基丁二烯橡胶，尿烷，聚酯，青铜	三元乙丙橡胶，氯丁橡胶，聚酯	天然橡胶	天然氯丁橡胶	-	-	-	-
ATEX 第三方认证		-	是	是	是	是	-	-	-

* 表格所示为最大额定值 - 具体根据联轴器规格有所调整。

选型步骤

Raptor 猛禽剖分式轮胎联轴器，Para-flex 轮胎联轴器，D-FLEX 套筒式联轴器，Grid-Lign 蛇簧联轴器，DGF 齿式联轴器。

扭力法：
第 1 步：从 7-11 页服务系数表获取所需的服务系数。

第 2 步：确定应用所需扭矩。

$$\text{系统扭矩（Nm）} = \frac{\text{驱动功率 kW x 9550 x 工况系数}}{\text{驱动转速 RPM}}$$

第 3 步: 从额定值表中找到大于或等于扭矩的额定值。

第 4 步: 检查最大转速

第 5 步: 检查最大孔径。如超过最大孔径，则选用具有足够孔径的更大型号。确保不超过联轴器的最大转速。

KW/100 法:
第 1 步: 从 7-11 页服务系数表获取所需的服务系数。

第 2 步: 确定每 100 RPM 的应用 KW:

$$\text{KW / 100 RPM} = \frac{\text{电机 KW x 100 x S.F.}}{\text{联轴器转速}}$$

第 3 步: 从额定值表中找到大于或等于设计 KW 的额定值。注意大于或等于 KW/100 RPM。

第 4 步: 检查最大转速。

第 5 步: 检查最大孔径。如超过最大孔径，则选用具有足够孔径的更大型号。确保不超过联轴器的最大转速。

Chain 链条式联轴器

KW 设计法:
第 1 步: 从 7-11 页服务系数表获取所需的服务系数。

第 2 步： 确定应用 KW:
设计 KW = KW x S.F.

第 3 步: 从额定值表中找到大于或等于设计 KW 的额定值。注意大于或等于 KW/100 RPM。

第 4 步: 检查最大转速。

第 5 步: 检查最大孔径。如超过最大孔径，则选用具有足够孔径的更大型号。确保不超过联轴器的最大转速。

1) 可在 www.ptwizard.com 上找到 “couple” 项目。
2) 如使用弹簧设置的电机制动器，且制动器 KW 大于原动机，则需使用制动器 KW 代替电机 KW。
3) 如果峰值扭矩已知并且无反向载荷，从第 3 步开始。如果系统峰值扭矩已知并且有反向载荷，则乘以 2 并从第 3 步开始。

选型材料
服务系数表

表 1 系数 Δ

应用（参阅脚注）	Raptor 猛禽剖分式轮胎联轴器 Para-flex 轮胎联轴器	D-Flex 套筒式联轴器	Grid-Lign 蛇簧联轴器 Chain 链条式联轴器	DGF 齿式联轴器
搅拌器				
桨或螺旋桨（垂直或水平）	1.00	1.25	1.00	1.00
螺杆	1.00	1.25	1.00	1.00
鼓风机				
离心式	1.00	1.25	1.00	1.00
叶形	1.50	1.50	1.25	1.25
叶轮式	1.00	1.25	1.25	1.25
酿造和蒸馏				
装瓶机，酿造壶	1.00	1.25	1.00	1.00
炊具 （连续作业）	1.00	1.25	1.00	1.00
饲料桶	1.00	1.25	1.00	1.00
称量斗（频繁启动峰值）	1.50	◆	1.75	1.75
灌装机	1.00	1.25	1.00	1.00
汽车翻车机	1.50	2.00	2.50	2.50
牵引机车类	1.50	1.50	1.50	1.50
净化器	1.00	1.25	1.00	1.00
分类器	1.00	1.25	1.00	1.00
粘土加工机				
压砖机，压块机，泥土加工机，搅拌机	1.50	1.50	1.50	1.75
压缩机 **				
离心机	1.00	1.25	1.00	1.00
叶形	1.50	1.25	1.00	1.00
螺杆	2.50	1.25	1.00	1.00
对于：				
叶形，旋转	◆	◆	1.25	1.25
往复式				
1 缸 - 单动式	◆	◆	3.00	3.00
1 缸 - 双动式	◆	◆	3.00	3.00
2 缸 - 单动式	◆	◆	3.00	3.00
2 缸 - 双动式	◆	◆	3.00	3.00
3 缸或以上 - 单动式	◆	◆	3.00	3.00
3 缸或以上 - 双动式	◆	◆	2.00	2.00
输送机				
平板，装配，皮带，链条飞机，小熔炉	1.00	1.25	1.00	1.00
往复式	2.50	◆	3.00	3.00
螺旋式	1.00	1.25	1.00	1.00
起重机				
主起重机 - 中负荷	1.50	1.50	1.75	1.75
主起重机 - 高负荷	2.00	2.00	2.00	2.00
反斗式起重机，移动式起重机，手动起重机	1.50	1.00	1.75	1.75
运动，斜面	1.50	1.00	1.75	1.75
破碎机				
甘蔗	2.00	2.00	2.00	2.00
回旋	2.50	◆	2.50	2.50

选型材料
服务系数表

表 1 系数 Δ

应用（参阅脚注）	Raptor 猛禽剖分式轮胎联轴器 Para-flex 轮胎联轴器	D-Flex 套筒式联轴器	Grid-Lign 蛇簧联轴器 Chain 链条式联轴器	DGF 齿式联轴器
挖泥机				
电缆卷盘，筛子驱动，堆垛机	1.50	1.50	1.75	1.75
输送机	1.50	1.50	1.75	1.25
刀盘驱动，夹具驱动	2.50	2.00	2.00	2.00
泵，杂用绞车	1.50	1.50	1.75	1.50
测力计	1.00	1.25	1.00	1.00
电梯				
斗式，货运	2.00	2.00	1.25	1.25
励磁机	1.00	1.25	1.00	1.00
风扇				
离心式	1.00	1.25	1.00	1.00
冷却塔	2.00	2.00	2.00	2.00
重型（强制通风）	1.50	2.00	1.50	1.50
抽风式	1.50	2.00	1.50	1.50
轻载型	1.00	1.25	1.00	1.00
螺旋桨室内	1.50	2.00	1.50	1.50
食品行业				
甜菜切片机	1.50	1.50	1.75	1.75
谷物炊具	1.00	1.25	1.25	1.25
面团搅拌机，绞肉机	1.50	1.50	1.75	1.75
发电机				
均载	1.00	1.25	1.00	1.00
起重机或铁道服务	1.50	1.50	1.50	1.50
焊机负载	2.00	2.00	2.00	2.00
格筛	2.00	2.00	2.00	2.00
窑	2.00	2.00	2.00	2.00
洗衣机				
滚筒洗衣机	2.00	2.00	2.00	2.00
传动轴				
驱动加工机械	1.00	1.25	1.50	1.50
轻载型	1.00	1.25	1.50	1.50
木材行业				
再分带锯机	1.50	1.50	1.50	1.50
圆形带锯机	1.50	1.50	1.50	1.75
刀头钻机，粉碎机， 原木传送装置	2.00	2.00	2.00	2.00
刨床	1.50	1.50	1.75	1.75
不可逆轧辊	1.50	1.50	1.25	1.25
反转辊	2.00	2.00	2.00	2.00
木屑输送机	1.00	1.25	1.25	1.25
板输送机	1.50	1.50	1.75	1.75
分拣台	1.50	1.50	1.75	1.50
机床				
辅助	1.00	1.25	1.00	1.00

选型材料
服务系数表

表 1（续）系数 Δ

应用（参阅脚注）	Raptor 猛禽剖分式轮胎联轴器 Para-flex 轮胎联轴器	D-Flex 套筒式联轴器	Grid-Lign 蛇簧联轴器 Chain 链条式联轴器	DGF 齿式联轴器
机床（续）				
主驱动	1.50	1.50	1.75	1.50
开槽机，压刨（反转），压板机，冲床	1.50	1.50	1.75	1.75
横移	1.00	1.25	1.00	1.00
金属成型机床				
垃架，滑架，主驱，挤压	2.00	1.50	2.00	2.00
拉丝，压扁机	2.00	1.50	2.00	1.75
旋转磨机				
球形或圆石直磨或	2.50	2.00	2.00	2.00
低速轴减速机	2.50	2.00	2.00	2.00
高速轴减速机	2.00	1.50	1.50	1.50
干燥机和冷却剂	1.50	1.50	1.75	1.75
旋转式或直辊式或	2.50	2.00	2.00	2.00
低速轴减速机	2.50	2.00	2.00	2.00
高速轴减速机	2.00	1.50	1.50	1.50
滚筒式	1.50	2.00	1.75	1.75
搅拌机				
混凝土（连续或间断）	1.50	1.50	1.75	1.75
Muller-Simpson 型	1.50	1.50	1.75	1.50
石油行业				
制冷机	1.00	1.25	1.25	1.25
抽油泵（峰值扭矩不超过 150%）	2.00	2.00	2.00	2.00
石蜡压滤机	1.50	1.50	1.50	1.50
造纸厂				
搅拌器	1.00	1.25	2.00	2.00
圆筒去皮机	2.50	2.00	2.50	2.50
打浆机和碎浆机	1.50	1.50	1.75	1.75
漂白器	1.00	1.25	1.00	1.00
压光机	2.00	2.00	1.75	1.75
削片机	3.00	2.00	2.50	2.50
卧式滚筒烘干机	1.50	1.50	1.75	1.75
毛毯张紧器	1.00	1.25	1.25	1.25
长网造纸机	1.50	1.50	1.75	1.75
精浆机	2.00	2.00	2.00	2.00
印刷机	2.00	1.50	1.75	1.75
纸浆粉碎机	2.00	2.00	1.75	1.75
浆池	1.50	1.50	1.50	1.50
浆泵				
往复式	2.00	◆	2.00	2.00

选型材料
服务系数表

表 1（续）系数 Δ

应用（参阅脚注）	Raptor 猛禽剖分式轮胎联轴器 Para-flex 轮胎联轴器	D-Flex 套筒式联轴器	Grid-Lign 蛇簧联轴器 Chain 链条式联轴器	DGF 齿式联轴器
造纸厂（续）				
真空辊	2.00	1.50	1.75	1.75
卷绕装置	1.50	1.50	1.50	1.50
石料压滤机	1.50	1.50	1.50	1.50
印刷机	1.50	1.50	1.50	1.50
船用螺旋桨	1.50	◆	1.50	1.50
张力辊				
驳船码头	2.50	2.00	2.00	1.50
水泵				
浆泵（参见造纸厂）				
离心式	1.00	1.25	1.00	1.00
除垢齿轮式	1.50	1.50	1.25	1.25
抽油泵（峰值扭矩不超过150%）	2.00	2.00	2.00	2.00
旋转（非齿轮）	1.50	1.50	1.25	1.25
往复式	-	-	-	-
1 缸 - 单动式	◆	◆	3.00	3.00
1 缸 - 双动式	◆	◆	3.00	3.00
2 缸 - 单动式	◆	◆	2.00	2.00
2 缸 - 双动式	◆	◆	1.75	1.75
3 缸或以上	◆	◆	1.50	1.50
橡胶行业				
密炼机	2.50	2.00	2.50	2.50
压光机	2.00	2.00	2.00	2.00
破胶机，塑炼机	**2.50**	**2.00**	**2.50**	**2.50**
磨浆机，压片机	2.00	2.00	2.50	2.50
制胎机	2.00	2.00	2.50	2.50
基于峰值扭矩的轮胎和内胎压开器	1.00	1.25	1.00	1.00
制管机和过滤器	1.50	1.50	1.75	1.75
轮胎热塑机	2.00	2.00	2.00	2.00
洗涤器	2.50	2.00	2.50	2.50
筛				
空气洗涤	1.00	1.25	1.00	1.00
煤砂回转筛	1.50	1.50	1.50	1.50
震动	2.50	2.00	2.50	2.50
水	1.00	1.25	1.00	1.00

选型材料
服务系数表

表 1（续）系数 Δ

应用（参阅脚注）	Raptor 猛禽剖分式轮胎联轴器 Para-flex 轮胎联轴器	D-Flex 套筒式联轴器	Grid-Lign 蛇簧联轴器 Chain 链条式联轴器	DGF 齿式联轴器
污水处理设备	1.00	1.25	1.00	1.00
铲	2.00	2.00	2.00	2.00
破碎机	1.50	1.50	1.50	1.50
钢铁行业				
冷轧机				
上或下卷取机	1.50	◆	2.00	1.50
带钢, 平整	2.00	◆	2.00	2.00
热轧机				
上或下卷取机	1.50	◆	2.00	1.50
磨边机	1.50	◆	2.00	1.50
轧辊初轧	3.00	◆	2.50	3.00
粗轧机输送	3.00	◆	2.50	2.50
不可逆式薄带	3.00	◆	2.50	2.50
棒磨机	2.50	◆	2.50	2.00
均热炉盖提升	3.00	◆	1.50	1.00
均热炉盖传动	3.00	◆	1.50	2.00
转向器	1.00	1.25	1.00	1.00
堆料机		1.25	1.00	1.00
纺织厂				
称量配料器	1.00	1.25	1.25	1.25
“砑光机 , 卡片机 , D 罐”	1.50	1.50	1.50	1.50
染色机	1.00	1.25	1.25	1.25
织机	1.50	1.50	1.50	1.50
轧棉机 , 起绒机 , 皂洗机	1.00	1.25	1.25	1.25
细纱机 , 拉幅机	1.50	1.50	1.50	1.50
卷扬机	1.50	1.50	1.50	1.50
木工机械	1.00	1.25	1.00	1.00

系统服务系数计算
如需确定系统服务因素，须将驱动装置服务系数加法器（表 1A）添加从动装置服务系数（表 1）中。例：确定用于圆筒去皮机和六缸柴油机的 Raptor 猛禽剖分式轮胎联轴器的系统服务系数。

驱动 S.F.+ 驱动器 S.F. 加法器 = 系统 S.F.
2.5 + 0.5 = 3.0

Δ 所列服务系数仅适用于一般情况。如果“缓动”驱动和回转驱动出现明震动或频繁启停，或电源来自四缸以下内燃机 - 咨询 Dodge。如果扭转振动发生在内燃机或往复式空气压缩机或泵应用中，应检查联轴器刚度，以防产生大幅度振动损坏。可能需要进行完整的系统扭矩分析。

** 如无飞轮，则将系数增加 0.5
◆ 咨询 Dodge，获取帮助

表 1A- 驱动服务系数加法器
联轴器类型

联轴器类型	电机标准扭矩	高扭矩电机	涡轮机	往复式发动机气缸数			
				12 以上	6	4	少于 4
Raptor 猛禽剖分式轮胎联轴器	0.00	0.00	0.00	0.50	1.00	1.50	◆
Para-flex 轮胎联轴器	0.00	0.00	0.00	0.50	0.50	0.50	◆
D-Flex 套筒式联轴器	0.00	如果 SF< 1.25 加 0.25 如果 SF> 1.25 加 0.5	如果 SF<1.5 减 0.25 如果 SF> 1.5 减 0.5	如果 SF< 1.25 加 0.25 如果 SF> 1.25 加 0.5			◆
金属弹性体联轴器	0.00	0.00	0.00	0.50	0.50	1.00	◆

警告：在驱动系统中因对轴向移动较敏感（滑动轴承），
可能需要对其进行限制。可咨询 DODGE 以获取合适的安装流程。

Dodge® DGF齿式联轴器

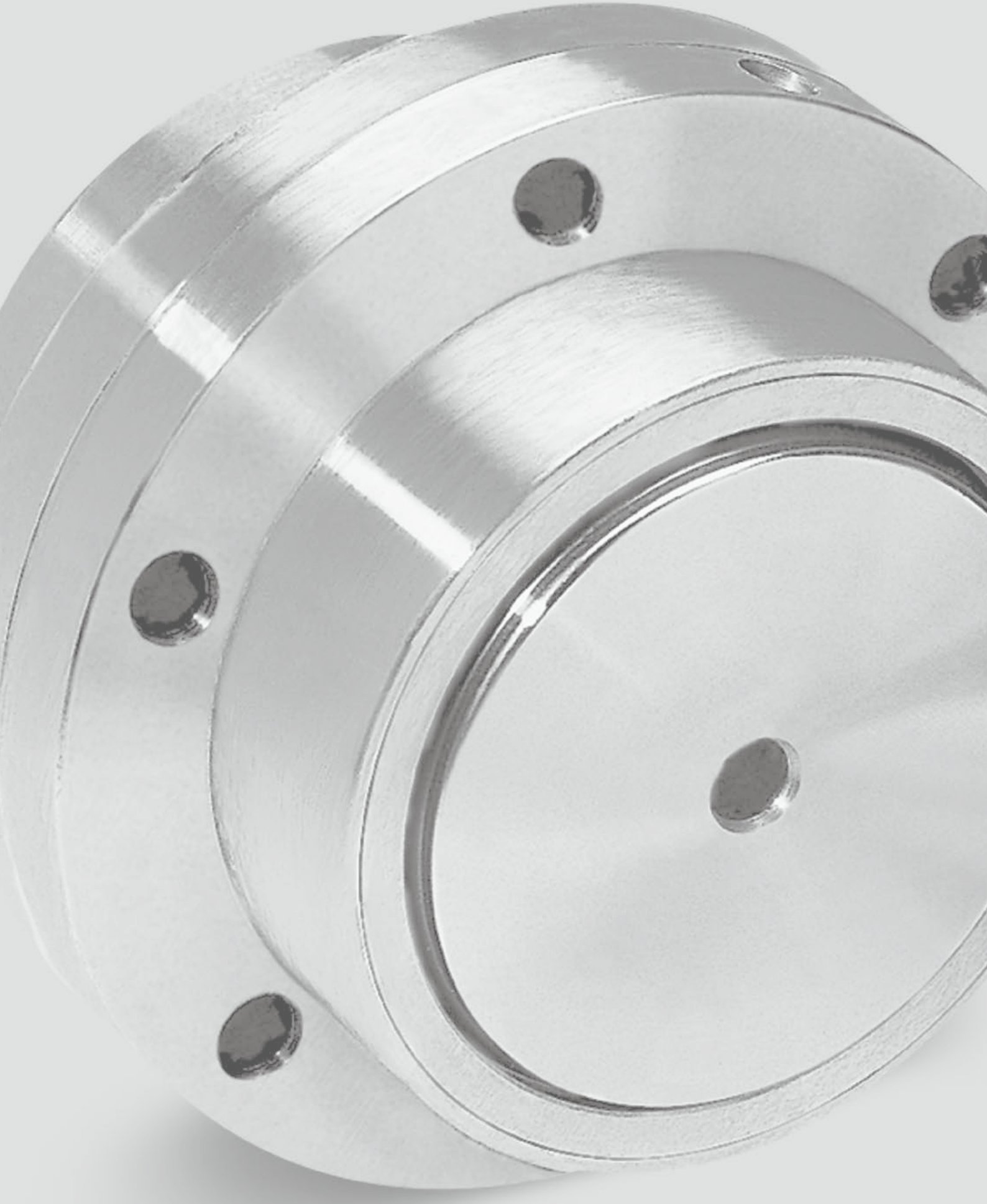

DGF 齿式联轴器
特性/优势

功率集中，高扭矩齿式联轴器
道齐®齿式联轴器 (DGF) 为您提供竞品难以匹敌的性能以及令人信赖的可靠性。

品质保证
- 高品质钢材
- 更大的齿廓曲线提供额外的服务系数
- 内部平衡性良好
- 获得认证的 O 型圈密封设计
- 机加工的法兰和垫片密封效果良好
- 高规格的紧固件

性能优势
- 小尺寸联轴器仍可实现高扭矩运作
- 通用灵活的设计允许与满足 AGMA 标准的联轴器互换
- 反冲降低至最小 (适合反向的应用场景)
- 冠状齿廓寿命更长，性能优异
- 更多孔径范围
- ATEX 第三方认证

DGF 齿式联轴器
特性/优势

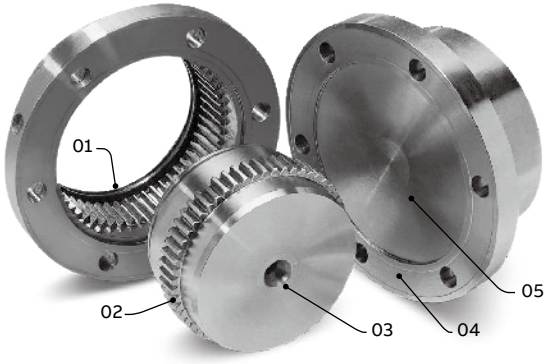

01 可靠的 O 型圈设计有效防止污染物进入

02 设计的压力角提供更大的齿根， 从而提高安全系数

03 灵活的轮毂式样适用更多的不对中度情况

04 Rigid 轮毂满足更多孔径范围

05 高品质碳钢保证更久的工作寿命

O 型圈和垫片零件号

零件号	详情
660591	DGF 1.0 O 型圈
660592	DGF 1.5 O 型圈
660593	DGF 2.0 O 型圈
660594	DGF 2.5 O 型圈
660595	DGF 3.0 O 型圈
660596	DGF 3.5 O 型圈
660597	DGF 4.0 O 型圈
660598	DGF 4.5 O 型圈
660599	DGF 5.0 O 型圈
660600	DGF 5.5 O 型圈
660601	DGF 6.0 O 型圈
660602	DGF 7.0 O 型圈
660635	DGF 1.0 垫圈
660636	DGF 1.5 垫圈
660637	DGF 2.0 EB 垫圈
660638	DGF 2.0 SB 垫圈

零件号	详情
660639	DGF 2.5 EB 垫圈
660640	DGF 2.5 SB 垫圈
660641	DGF 3.0 EB 垫圈
660642	DGF 3.0 SB 垫圈
660643	DGF 3.5 EB 垫圈
660644	DGF 3.5 SB 垫圈
660645	DGF 4.0 EB 垫圈
660646	DGF 4.0 SB 垫圈
660647	DGF 4.5 EB 垫圈
660648	DGF 4.5 SB 垫圈
660649	DGF 5.0 EB 垫圈
660650	DGF 5.0 SB 垫圈
660651	DGF 5.5 EB 垫圈
660652	DGF 5.5 SB 垫圈
660653	DGF 6.0 垫圈
660654	DGF 7.0 垫圈

Dodge DGF 齿式联轴器
产品说明/订购方式/命名规则

产品说明:
Dodge DGF 齿式联轴器优点在于功率集中，在高转速下仍能传输高扭矩且内部平衡性好。DGF 齿式联轴器通过两个轮毂与外部轮齿传递扭矩，外部轮齿由带内齿轮的法兰齿套连结。

齿式联轴器一般采用孔过盈配合除非有特殊要求。轮毂和齿套由高品质锻造钢生产制造，使用寿命更长且有效缩小扭矩范围。模块化系统设计可实现与满足 AGMA 标准的竞品齿式联轴器对半互换。

订购方式:

配置选项 :
- Flex-flex: (2) Flex 轮毂 ; (2) Flex 齿套 ; (1) 紧固件
- Flex-rigid: (1) Flex 轮毂 ; (1) Flex 齿套 ; (1) Rigid 轮毂 ; (1) 紧固件
- Rigid-rigid: (2) Rigid 轴毂 ; (1) 紧固件

命名规则:

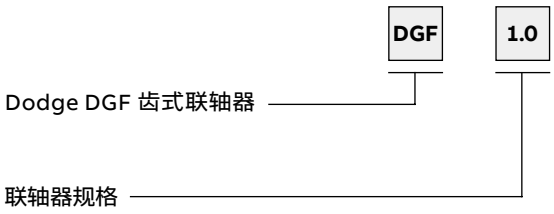

与竞品互换

Dodge® DGF	Falk Lifelign*	Kop-Flex Koppers series H	Amerigear Zurn F series	Lovejoy
1.0	1010G	1	201	1
1.5	1015G	1-1/2	201-1/2	1.5
2.0	1020G	2	202	2
2.5	1025G	2-1/2	202-1/2	2.5
3.0	1030G	3	203	3
3.5	1035G	3-1/2	203-1/2	3.5
4.0	1040G	4	204	4
4.5	1045G	4-1/2	204-1/2	4.5
5.0	1050G	5	205	5
5.5	1055G	5-1/2	205-1/2	5.5
6.0	1060G	6	206	6
7.0	1070G	7	207	7

* G20 - Flex-flex
G52 - Flex-rigid
G82 - Rigid-rigid

DGF 齿式联轴器
选型/尺寸

螺栓暴露设计

（标准设计）

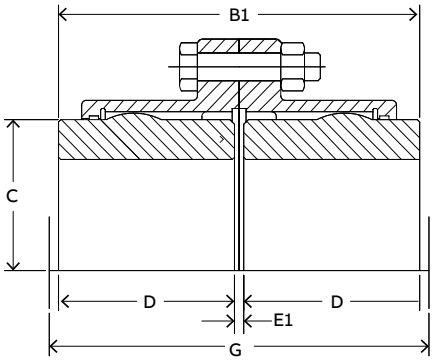

（单轮毂反向设计）

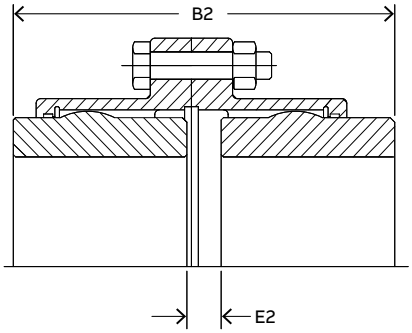

（双轮毂反向设计）

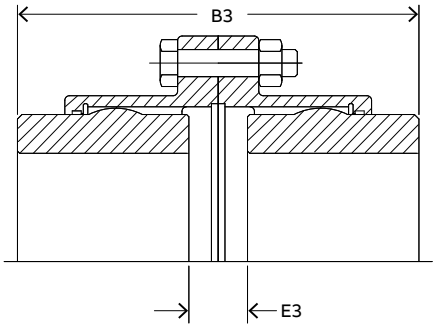

螺栓隐藏设计

（标准设计）

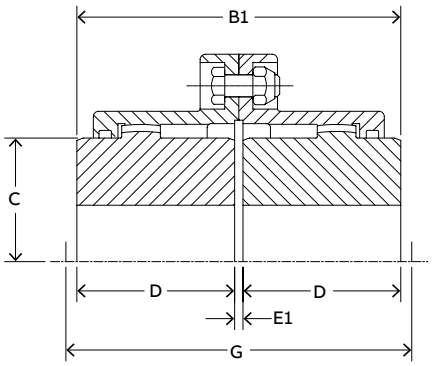

（单轮毂反向设计）

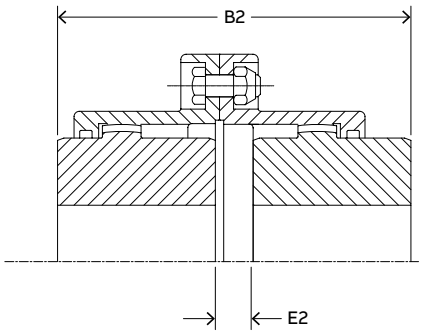

（双轮毂反向设计）

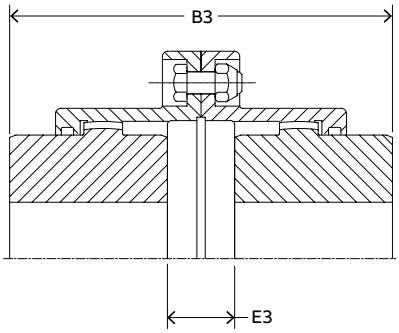

规格	最小孔径（毫米）	最大孔径（毫米）方键槽		最大孔径（毫米）平键槽		KW/100+ RPM	扭矩 +（牛米）	最大 RPM *	最大平行偏移量（毫米）**	估计重量（公斤）***
		Flex 轮毂	Rigid 轮毂	Flex 轮毂	Rigid 轮毂					
1	11.13	41.28	55.58	44.45	58.75	9.0	848	6000	1.397	4.05
1.5	17.53	53.98	71.45	57.15	77.80	22.5	2136	5500	1.524	8.55
2	23.88	69.85	88.90	76.20	95.25	37.5	3560	5000	2.159	15.3
2.5	36.58	82.55	107.95	85.73	114.30	67.5	6407	4400	2.667	24.75
3	36.58	101.60	123.83	107.95	133.35	112.5	10679	4000	2.921	38.7
3.5	45.97	117.48	142.88	123.83	155.58	180.0	17097	3500	3.302	60.75
4	61.98	136.53	165.10	142.88	174.63	262.5	24928	3000	3.81	87.75
4.5	76.20	152.40	187.33	163.53	203.20	360.0	34183	2700	4.445	120.6
5	76.20	165.10	212.73	177.80	225.43	517.5	49144	2500	5.08	177.3
5.5	101.60	190.50	234.95	200.03	250.83	682.5	64806	2200	5.588	236.7
6	101.60	209.55	257.18	222.25	279.40	892.5	84750	2100	3.048	309.15
7	127.00	241.30	285.75	247.65	311.15	1200.0	113949	2000	3.429	457.65

+ 基于过盈配合的额定值。
* 如需采用更高的 RPM 应用场景，请联系 Dodge® 客服 400-680-1610。
** 基于 1-1/2 度角度不对中度齿轮啮合在 5-1/2 下为规格 1，则 3/4 度角度不对中度齿轮啮合为规格 6 和 7，且最大孔径 Flex-Rigid 无法采用平行不对中度。
*** 最小孔径的大致重量。

DGF 齿式联轴器
选型/尺寸

规格	尺寸（毫米）								
	B1	B2	B3	C	D	E1	E2	E3	G
1	88.90	96.84	104.78	58.74	42.86	3.18	11.11	19.05	106.36
1.5	101.60	107.95	114.30	76.20	49.21	3.18	9.53	15.88	120.65
2	127.00	147.64	161.93	101.60	61.91	3.18	20.64	38.10	152.40
2.5	158.75	178.59	198.44	117.48	76.99	4.76	24.61	44.45	180.98
3	187.33	203.99	220.66	142.88	91.28	4.76	21.43	38.10	206.38
3.5	219.08	233.36	247.65	165.10	106.36	6.35	20.64	34.93	238.13
4	247.65	265.11	282.58	190.50	120.65	6.35	23.81	41.28	260.35
4.5	277.81	304.80	331.79	215.90	134.94	7.94	34.93	61.91	292.10
5	314.33	348.46	382.59	241.30	153.19	7.94	42.07	76.20	330.20
5.5	358.78	396.88	434.98	266.70	175.42	7.94	46.04	84.14	365.13
6	384.18	419.89	455.61	292.10	188.12	7.94	43.66	79.38	431.80
7	450.85	484.19	517.53	330.20	220.66	9.53	42.86	76.20	508.00

* 需要安装和联轴器匹配的最小空间。

DGF 齿式联轴器
选型/尺寸

螺栓暴露设计

（法兰套和rigid轮毂具体尺寸）

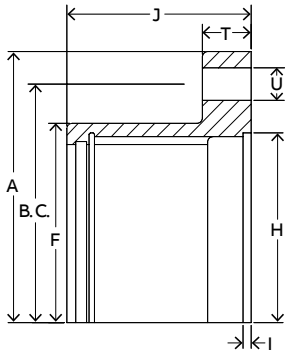

螺栓隐藏设计

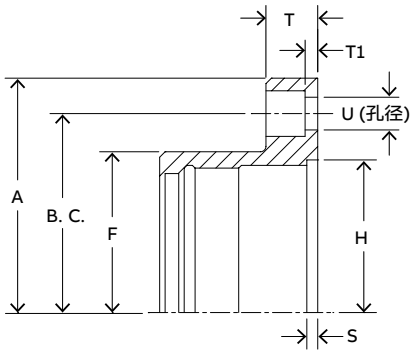

规格	外部	法兰	法兰厚度		轴毂	止口	止口	孔	螺栓	螺栓数量
	直径 A	宽度 J	T	T1	直径 F	深度 I	直径 H	直径 U	定位圆 B.C.	
	尺寸（毫米）									
1 EB	115.89	42.07	14.29	0.00	76.20	2.38	73.03	6.35	95.25	6
1 SB	115.89	42.07	14.29	12.70	76.20	2.38	73.03	6.35	95.25	6
1.5 EB	152.40	47.63	19.05	0.00	98.43	2.38	93.66	9.53	122.24	8
1.5 SB	152.40	47.63	19.05	12.70	98.43	2.38	93.66	9.53	122.24	8
2 EB	177.80	60.33	19.05	0.00	122.24	2.38	117.48	12.70	149.23	6
2 SB	177.80	60.33	19.05	12.70	122.24	2.38	117.48	9.53	147.64	10
2.5 EB	212.73	73.03	23.81	0.00	147.64	2.38	138.11	15.88	180.98	6
2.5 SB	212.73	73.03	23.81	7.94	147.64	2.38	138.11	12.70	177.80	10
3 EB	239.71	84.14	23.81	0.00	173.04	2.38	163.51	15.88	206.38	8
3 SB	239.71	84.14	23.81	7.94	173.04	2.38	163.51	12.70	203.20	12
3.5 EB	279.40	96.84	28.58	0.00	199.23	2.38	187.33	19.05	241.30	8
3.5 SB	279.40	96.84	28.58	9.53	199.23	2.38	187.33	15.88	235.74	12
4 EB	317.50	107.95	28.58	0.00	233.36	4.76	222.25	19.05	279.40	8
4 SB	317.50	107.95	28.58	9.53	233.36	4.76	222.25	15.88	269.88	14
4.5 EB	346.08	122.24	28.58	0.00	261.94	4.76	247.65	19.05	304.80	10
4.5 SB	346.08	122.24	28.58	9.53	261.94	4.76	247.65	15.88	298.45	14
5 EB	388.94	139.70	38.10	0.00	290.51	4.76	273.05	22.23	342.90	8
5 SB	388.94	139.70	38.10	14.29	290.51	4.76	273.05	19.05	334.96	14
5.5 EB	425.45	152.40	38.10	0.00	323.85	4.76	307.98	22.23	368.30	14
5.5 SB	425.45	152.40	38.10	14.29	323.85	4.76	307.98	19.05	366.71	16
6 EB*	457.20	169.86	25.40	0.00	355.60	4.76	339.73	22.23	400.05	14
7 EB*	527.05	187.33	28.58	0.00	400.05	6.35	371.48	25.40	463.55	16

EB = 螺栓暴露配置
SB = 螺栓隐藏配置

DGF 齿式联轴器
选型/尺寸

零件号	详情	零件号	详情	零件号	详情
Size 1.0		**Size 3.0**		**Size 5.0**	
013110	DGF 1.0 flex 轮毂	013126	DGF 3.0 flex 轮毂	013142	DGF 5.0 flex 轮毂
013111	DGF 1.0 齿套 EB	013127	DGF 3.0 齿套 EB	013143	DGC 5.0 齿套 EB
012975	DGF 1.0 齿套 SB	012979	DGF 3.0 齿套 SB	012983	DGF 5.0 齿套 SB
013112	DGF 1.0 rigid 轮毂 EB	013128	DGF 3.0 rigid 轮毂 EB	013144	DGF 5.0 rigid 轮毂 EB
013113	DGF 1.0 EB 紧固件组	013129	DGF 3.0 EB 紧固件组	013145	DGF 5.0 EB 紧固件组
394171	DGF 1.0 SB 紧固件组	394175	DGF 3.0 SB 紧固件组	394179	DGF 5.0 SB 紧固件组
Size 1.5		**Size 3.5**		**Size 5.5**	
013114	DGF 1.5 flex 轮毂	013130	DGF 3.5 flex 轮毂	013146	DGF 5.5 flex 轮毂
013115	DGF 1.5 齿套 EB	013131	DGF 3.5 齿套 EB	013147	DGF 5.5 齿套 EB
012976	DGF 1.5 齿套 SB	012980	DGF 3.5 齿套 SB	012984	DGF 5.5 齿套 SB
013116	DGF 1.5 rigid 轮毂 EB	013132	DGF 3.5 rigid 轮毂 EB	013148	DGF 5.5 rigid 轮毂 EB
013117	DGF 1.5 EB 紧固件组	013133	DGF 3.5 EB 紧固件组	013149	DGF 5.5 EB 紧固件组
394172	DGF 1.5 SB 紧固件组	394176	DGF 3.5 SB 紧固件组	394180	DGF 5.5 SB 紧固件组
Size 2.0		**Size 4.0**		**Size 6.0**	
013118	DGF 2.0 flex 轮毂	013134	DGF 4.0 flex 轮毂	013150	DGF 6.0 Flex 轮毂
013119	DGF 2.0 齿套 EB	013135	DGF 4.0 齿套 EB	013151	DGF 6.0 齿套 EB
012977	DGF 2.0 齿套 SB	012981	DGF 4.0 齿套 SB	013152	DGF 6.0 rigid 轮毂 EB
013120	DGF 2.0 rigid 轮毂 EB	013136	DGF 4.0 rigid 轮毂 EB	013153	DGF 6.0 紧固件组
013121	DGF 2.0 EB 紧固件组	013137	DGF 4.0 EB 紧固件组	-	-
394173	DGF 2.0 SB 紧固件组	394177	DGF 4.0 SB 紧固件组	-	-
Size 2.5		**Size 4.5**		**Size 7.0**	
013122	DGF 2.5 flex 轮毂	013138	DGF 4.5 flex 轮毂	013154	DGF 7.0 flex 轮毂
013123	DGF 2.5 齿套 EB	013139	DGF 4.5 齿套 EB	013155	DGF 7.0 齿套 EB
012978	DGF 2.5 齿套 SB	012982	DGF 4.5 齿套 SB	013156	DGF 7.0 rigid 轮毂 EB
013124	DGF 2.5 rigid 轮毂 EB	013140	DGF 4.5 rigid 轮毂 EB	013157	DGF 7.0 紧固件组
013125	DGF 2.5 EB 紧固件组	013141	DGF 4.5 EB 紧固件组	-	-
394174	DGF 2.5 SB 紧固件组	394178	DGF 4.5 SB 紧固件组	-	-

订购信息： 标准齿式联轴器在订购时有 3 种不同的装配方案：
(1) Flex-flex (或全 flex)：订购一整套 flex-flex 联轴器，你需要 (2) flex 轮毂 [未开孔]， (2) 齿套 [包括密封], 和 (1) 紧固件组
(2) Flex-rigid：订购一整套 flex-rigid 联轴器，你需要 (1) flex 轮毂 [未开孔]， (1) 齿套 (包括密封)， (1) rigid 轮毂 [未开孔], 和 (1) 紧固件组
(3) Rigid-rigid：订购一整套 rigid-rigid 联轴器，你需要 (2) rigid 轮毂 [未开孔]， 和 (1) 紧固件组

注：紧固件组包括螺栓和垫片

上海ABB动力传动有限公司
地址：上海市松江区松胜路160号
邮编：201613
电话：400-680-1610
邮箱：CN-MPT.sales@dodgeindustrial.com
网址：www.dodgeindustrial.com

我们有权进行技术修改或更改本文件内容，恕不另行通知。采购订单适用协议细节。对本文件可能存在的失误或信息不足，DODGE不承担任何责任。

我们保留对本文件、主题及其中插图的所有权。禁止在未事先获得DODGE书面同意的情况下向第三方复印、公布或私自使用本文件内容（无论是全部内容还是部分内容）。

@Copyright 2021 DODGE. 版权所有。
All rights reserved

20211207